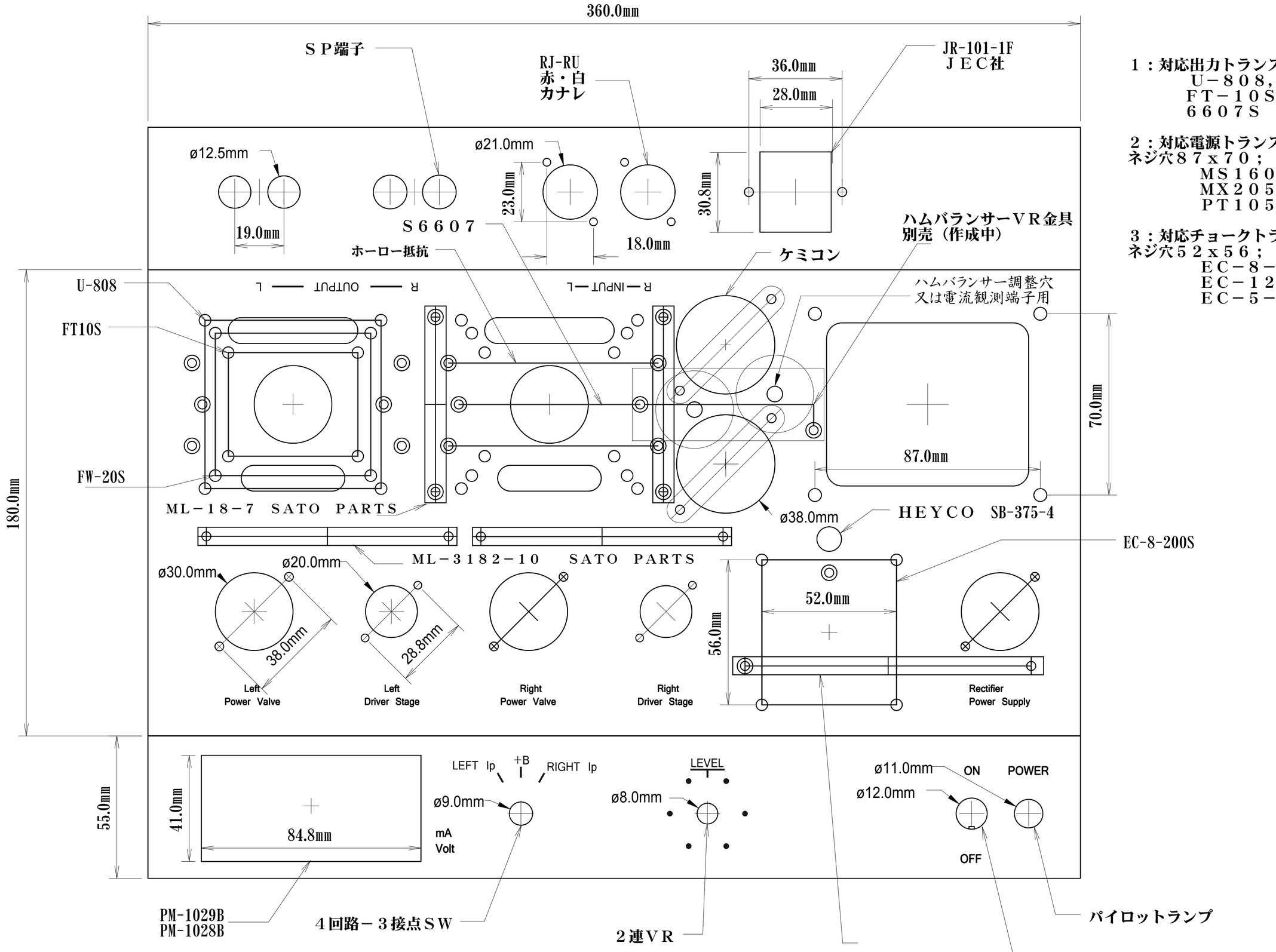

１：対応出力トランス
Ｕ－８０８，ＸＥ－２０Ｓ，
ＦＴ－１０Ｓ，ＦＴ－２１Ｓ，
６６０７Ｓ

２：対応電源トランス
ネジ穴８７ｘ７０；
ＭＳ１６０，ＭＳ１０５，
ＭＸ２０５，ＰＴ１０５５５Ｚ
ＰＴ１０５７５Ｚ

３：対応チョークトランス
ネジ穴５２ｘ５６；
ＥＣ－８－２００Ｓ、
ＥＣ－１２－１５０Ｓ、
ＥＣ－５－２５０Ｓ

ボリュームおよびロータリーＳＷの回転防止穴はあけていません。この穴をあけると大きなツマミを付けざる得ず、デザイン面で良好でないからです。部品側での回転防止機構の除去加工お願いします。